NIKKO

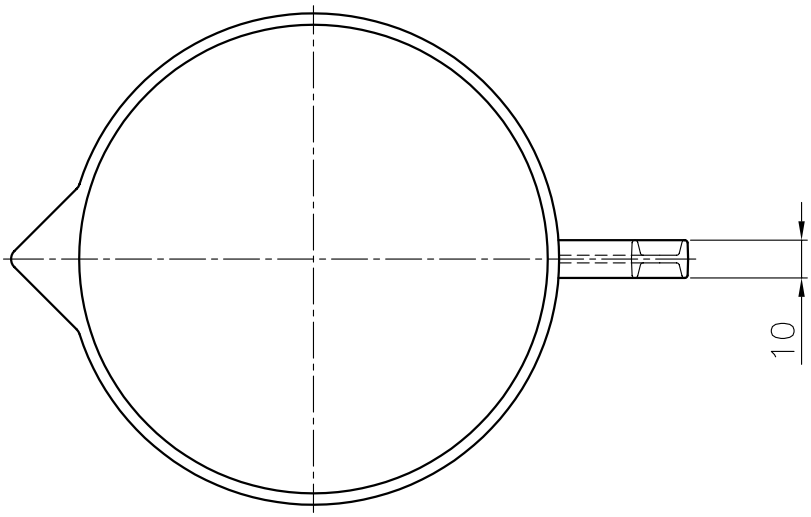

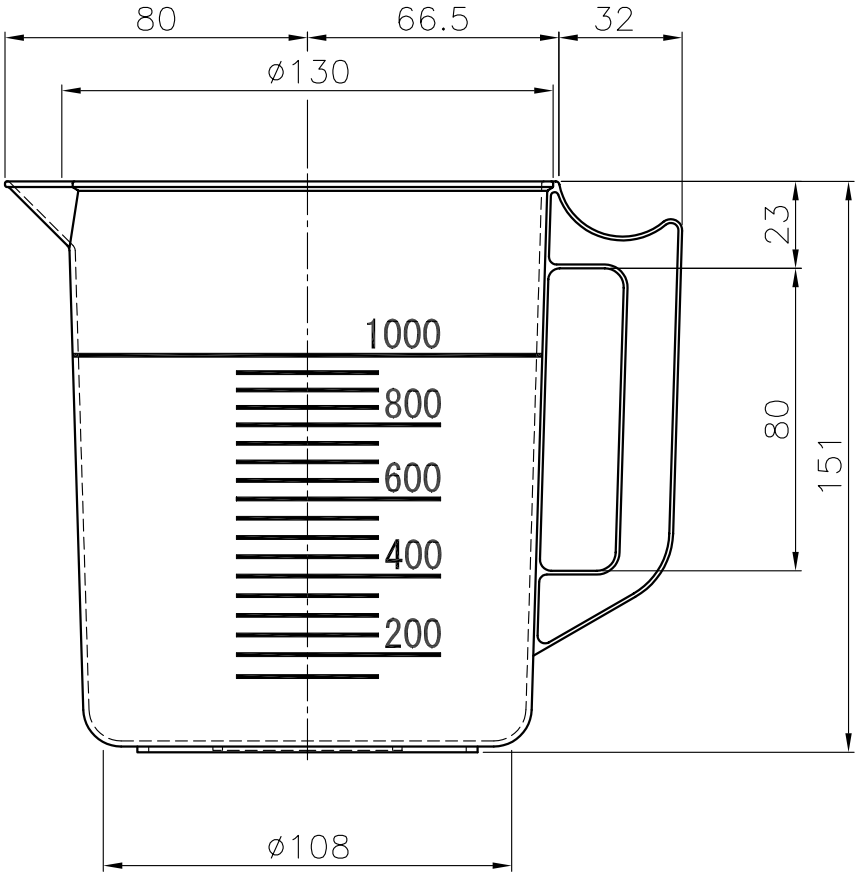

参考図面

※寸法値には、寸法許容差がありますのでご容赦ください。

WEIGHT 96g , MATERIAL TPX(PMP)	名称	TPX 手付きビーカー 1L		
	'09年 4月 1日作図			ニッコー・ハンセン（株）
	縮尺	1/2	単位	m/m