NIKKO

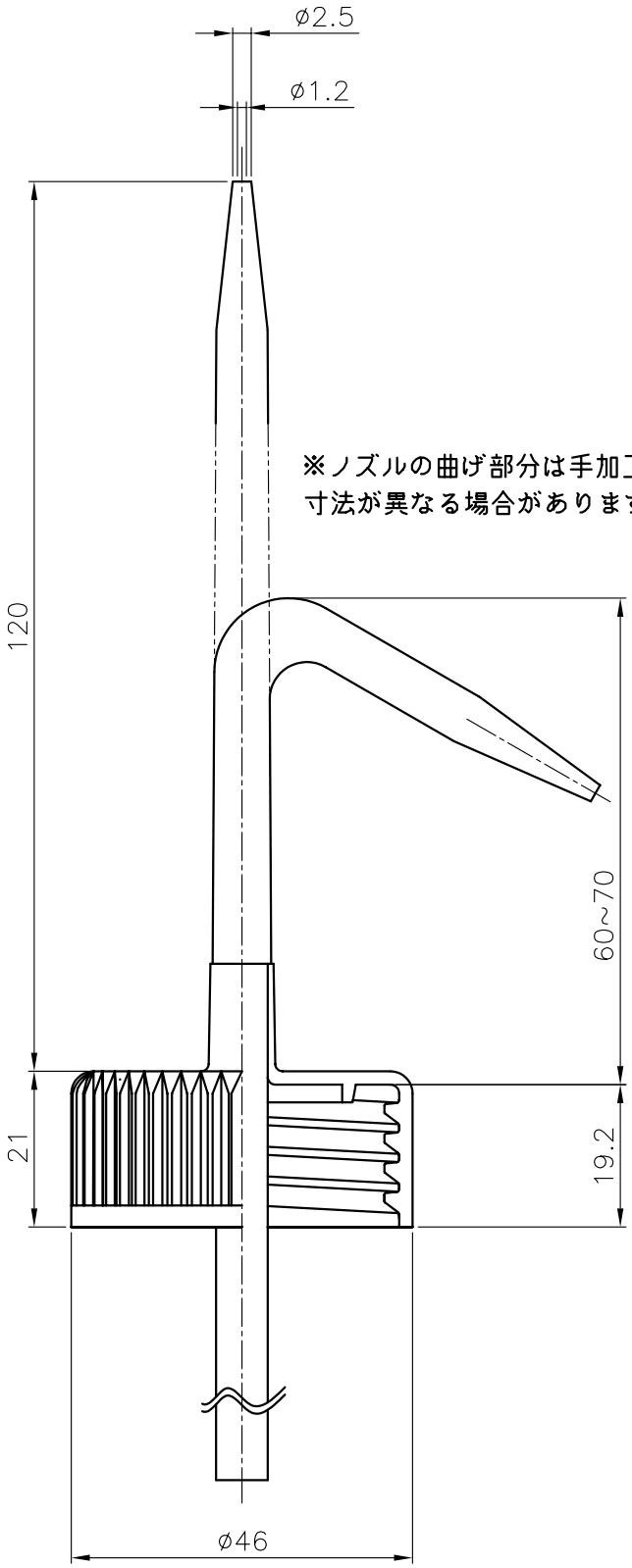

※ノズルの曲げ部分は手加工のため
寸法が異なる場合があります

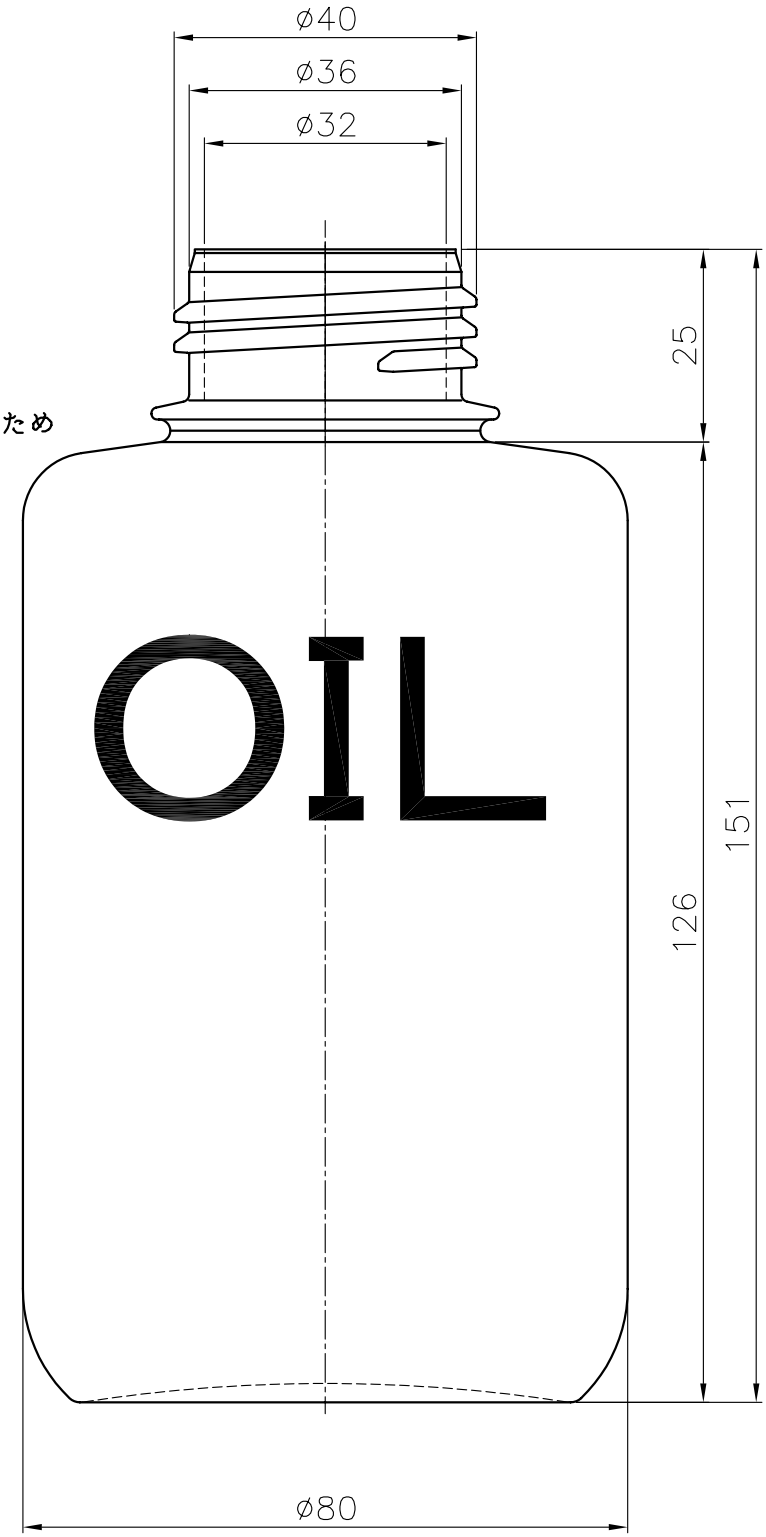

参考図面

※寸法値には、寸法許容差がありますのでご容赦ください。

Bottle：WEIGHT 45.0 g ， MATERIAL LDPE Nozzle：WEIGHT 14.3 g ， MATERIAL LLDPE	名称	ネームイン洗浄瓶 500ml オイル		
	'09年 4月 1日作図			ニッコー・ハンセン（株）
	縮尺	1/1	単位 m/m	